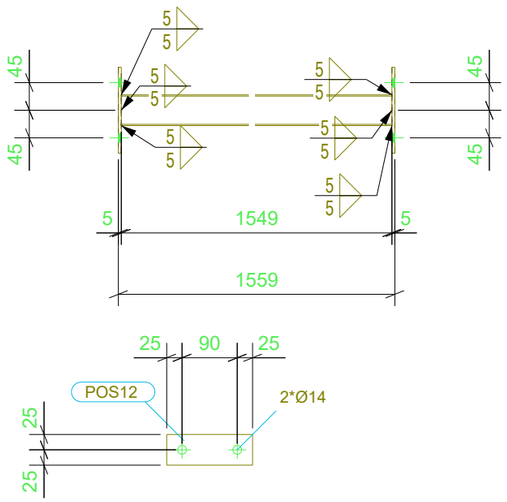

LISTA DE MATERIAL

POS	QTD	DESCRIÇÃO	COMP.(mm)	MATERIAL	PESO (kgf)		SUP. (m2)	NOTAS
					UNIT.	TOTAL		
TC4	1	TERCA			2.8	2.8	0,3	
POS12	2	CH5X140	50	A36	0.3	0.5	0.0	
POS126	1	U50X25X2	1549	A572-GR.50	2.3	2.3	0.3	

PESO TOTAL = 2.8kg

SUPERFICIE A TRATAR: 0.3 m^2

REV.	DESCRIÇÃO	DATA	EXEC.	VERIF.	APROV.

TRIBUNAL DE CONTAS DO ESTADO DE GOIÁS

GOIANIA-GO

-

FERENGE Soluções em Estruturas Metálicas

TITULO	TERCAS		
CONTRATO	SEDE DO TCE		
ENGENHEIRO RESP.	PAULO S.	ENVIADO	
Nº CONTRATO	PR21-09-20-392-R02	ESCALA 1:10	DIM. PRANCHA 420x297
DESENHO	[TC.4]	Nº REVISAO	